Hoja de instalación para Módulo de relé de control de alta potencia SIGA-CRH

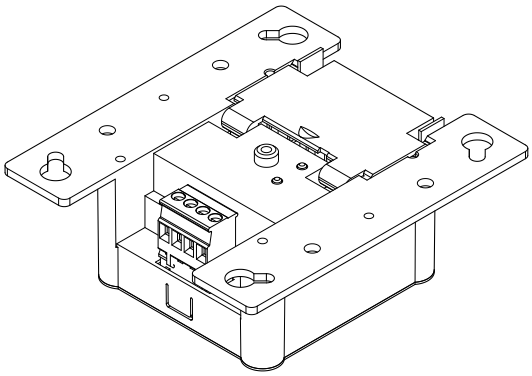

Descripción

El Módulo de relé de control de alta potencia SIGA-CRH es un dispositivo direccionable diseñado para aplicaciones de interfaz que requieren un relé de corriente alta y voltaje alto. Se proporcionan dos conjuntos de terminales de relé idénticos. Ambos conjuntos de contactos de relé realizan transferencias cuando el módulo se activa o restablece. El estado de los terminales de salida no es supervisado.

El módulo requiere de una dirección en el circuito de línea de señalización (SLC). Las direcciones se asignan electrónicamente. No existen conmutadores de dirección.

Un LED de estado muestra el estado del módulo a través de la placa de cubierta:

- Normal: El LED verde se ilumina
- Alarma/activo: El LED rojo se ilumina

Códigos de personalidad

Use este código de personalidad para configurar el módulo SIGA-CRH.

Código de personalidad 8: Señal - salida de contacto seco. Configura el módulo como un contacto de relé seco para controlar dispositivos externos (cierres de puertas, controladores de ventilador, compuertas) o la parada del equipo.

Instalación

Instale y conecte este dispositivo según las normas, ordenanzas y regulaciones locales y nacionales aplicables.

Consulte la Hoja de instalación del controlador de bucle de nuestra compañía para obtener las especificaciones de cableado del SLC.

ADVERTENCIA: La conexión de un dispositivo que excede la calificación de contactos de este módulo podría producir fallas en su activación. Este módulo no soporta cargas capacitivas. Consulte las “Especificaciones” en la página 2 para obtener la clasificación de los contactos.

Notas

- Instale el SIGA-CRH en la misma sala y a una distancia no superior a 36 pulg. (91 cm) de los dispositivos conectados a los terminales de salida. Instale el cableado de salida en un conducto o en una protección equivalente contra daños mecánicos.
- El módulo es despachado desde la fábrica como una unidad ensamblada, no contiene piezas a las que el usuario pueda dar mantenimiento y no debe ser desensamblada.
- Este módulo no funciona sin energía eléctrica. Como los incendios suelen causar interrupción eléctrica, discuta con el especialista de protección contra incendios local otras maneras de proteger el sistema eléctrico.
- Cada terminal del módulo está limitado a un solo conductor.

Para instalar el módulo:

1. Escriba la dirección asignada al módulo en la etiqueta que se proporciona y fíjela al módulo. Retire la etiqueta con el número de serie del módulo y adjúntela a la documentación del proyecto.
2. Verifique que ningún área del cableado de campo tenga aberturas, corto circuitos y fallas de conexión a tierra.
3. Bandas de 1/4 pulgada (alrededor de 6 mm) desde los extremos de todos los cables que se conectan al bloque terminal del módulo.

   La exposición de los extremos de cable pelado podría producir una falla de conexión a tierra y exponer menos cable podría resultar en una conexión defectuosa.
4. Use un destornillador plano para liberar las cerraduras de la cubierta terminal con bisagras y a continuación, levante la cubierta para acceder a los terminales de relé.
5. Realice las conexiones de cableado como se muestra en la Figura 1.

   Use aberturas separadas para el cableado del SLC y el cableado de voltaje alto.

   Asegúrese de que los cables con límite de potencia y sin límite de potencia tengan una separación de al menos 0.25 pulg. (6.4 mm) cuando se instalen en la caja.
6. Baje la cubierta del terminal y fíjela en su posición, una cerradura a la vez.
7. Conecte el módulo a la caja de conexiones eléctricas usando los destornilladores proporcionados con la caja. Consulte la Figura 2.

   Consulte las “Especificaciones” para obtener una lista de cajas compatibles.
8. Conecte la placa de pared al módulo usando los dos tornillos autorroscantes proporcionados.

Figura 1: Diagrama de cableado

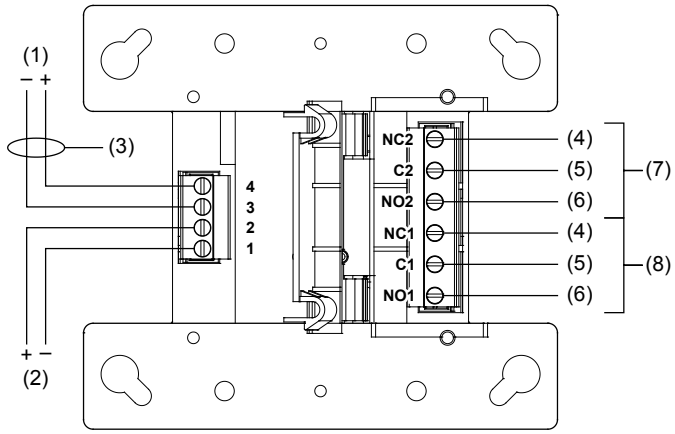

(1) Circuito de línea de señalización (SLC) desde dispositivo anterior
(2) Circuito de línea de señalización (SLC) a siguiente dispositivo
(3) Potencia limitada y supervisada
(4) Contacto normalmente cerrado (NC)
(5) Contacto común (C)
(6) Contacto normalmente abierto (NO)
(7) Conjunto de terminal de relé 2.
Sin supervisión. Potencia limitada a menos que se conecta a una fuente de sin límite de potencia. Si la fuente es sin límite de potencia, elimine la marca de límite de potencia y mantenga una separación de al menos 0.25 pulg. (6.4 mm) del cableado con límite de potencia. Para conocer otros métodos de montaje, consulte las hojas de instalación de carcasas y soportes para mantener la separación del cableado con límite de potencia y sin límite de potencia. El tamaño del cable debe ser capaz de soportar una falla de manipulación de una fuente sin límite de potencia.
— o —
Use cables de reemplazo permitidos o tipo FPL, FPLR, FPLP, siempre que estos conductores de cable con límite de potencia, que se extienden por sobre la funda, estén separados de los otros conductores un mínimo de 0.25 pulg. (6.4 mm) o por una funda no conductiva o una barrera no conductiva. Consulte el *National Electrical Code* NFPA 70 para obtener más detalles.
(8) Conjunto de terminal de relé 1. Idéntico a (7).

Figura 2: Montaje del SIGA-CRH

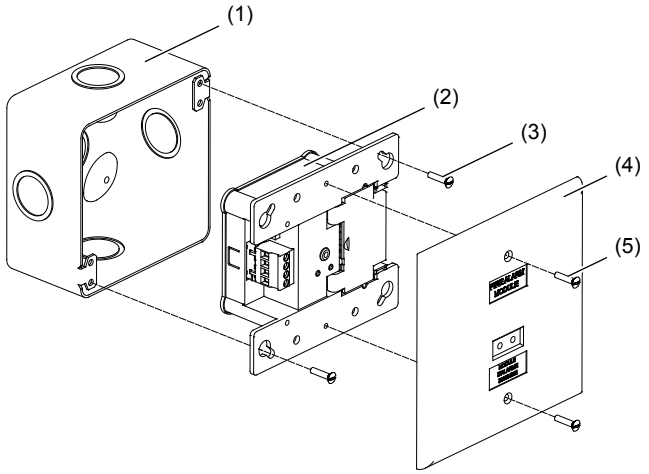

(1) Caja de conexiones eléctricas compatible
(2) Módulo
(3) Tornillo mecánico (2X, desde la caja de conexiones eléctricas)
(4) Tapa de tomacorriente
(5) Tornillo autorroscante #4 × 1/2 (2X, se proporcionan)

Especificaciones

Voltaje del SLC	15.20 a 19.95 VCC
Corriente de SLC	
En espera	75 µA máx.
Activado	75 µA máx.
Clasificación de contactos [1][2]	
240 V 50/60 Hz	7 A (PF 0.75), 1.5 A (PF 0.35)
120 V 50/60 Hz	7 A (PF 0.75), 3.0 A (PF 0.35)
24 VCC	6 A resistivo
Corriente	8.4 A máx. (CA o CC)
Conmutación de audio	0 a 20 kHz [3]
Tipo de relé	2 Forma C, programable
Retardo listo para relé	
Desde encendido	30 s máx. (incluye ajuste de estado inicial)
Desde activación previa	5 s máx. (una activación) 8 s máx. (dos activaciones, 1 s de separación)
Designación de circuito	
Circuitos de línea de señalización	Clase A, Estilo 6 o Clase B, Estilo 4. Consulte las publicaciones técnicas del panel de control para obtener detalles de cableado del SLC.
Circuitos de relé	Clase E
Número de SIGA-CRH por SLC	60 máx.
Tamaño del cable	12 a 18 AWG (1,0 a 4,0 mm²)
Cajas de conexiones eléctricas compatibles	Caja profunda de × 2-1/8 pulg. (54 mm) de salida doble norteamericana Caja profunda de 4 pulg. cuadradas × 2-1/8 pulg. (54 mm) estándar norteamericana
Ambiente de operación	
Temperatura	32 a 120°F (0 a 49°C)
Humedad relativa	0 a 93%, sin condensación
Temperatura de almacenamiento	−4 a 140°F (−20 a 60°C)

[1] Proporcione fusibles externos y mitigación EMF regenerada según lo requiera su aplicación. No use el SIGA-CRH en una aplicación mixta, donde un conjunto de terminales de relé posee requerimientos de alta potencia y otro conjunto porta una señal de baja potencia ya que esto puede producir una contaminación física de los contactos de señales de baja potencia.

[2] La carga mínima requerida para evitar la oxidación del contacto a largo plazo es 100 mA y 12 V.

[3] La potencia no debe exceder las clasificaciones del contacto mostradas para un PF (factor de potencia) determinado.

Información regulatoria

Normas de Norte América	CAN/ULC-S527, UL 864
Cumplimiento con la FCC	Este dispositivo cumple con la parte 15 de las Reglas de la FCC. La operación está sujeta a las dos condiciones siguientes: (1) Este dispositivo no puede causar interferencia dañina y (2) este dispositivo debe aceptar cualquier interferencia recibida que pueda causar una operación no deseada.
Cumplimiento con la industria canadiense	This Class B digital apparatus complies with Canadian ICES-003.
Clase ambiental	UL: Ambientes interiores secos

Información de contacto

Para información de contacto, visite www.edwardsfiresafety.com.

© 2015 Walter Kidde Portable Equipment, Inc.
Todos los derechos reservados.

P/N 3102238-ES • REV 01 • ISS 26OCT15